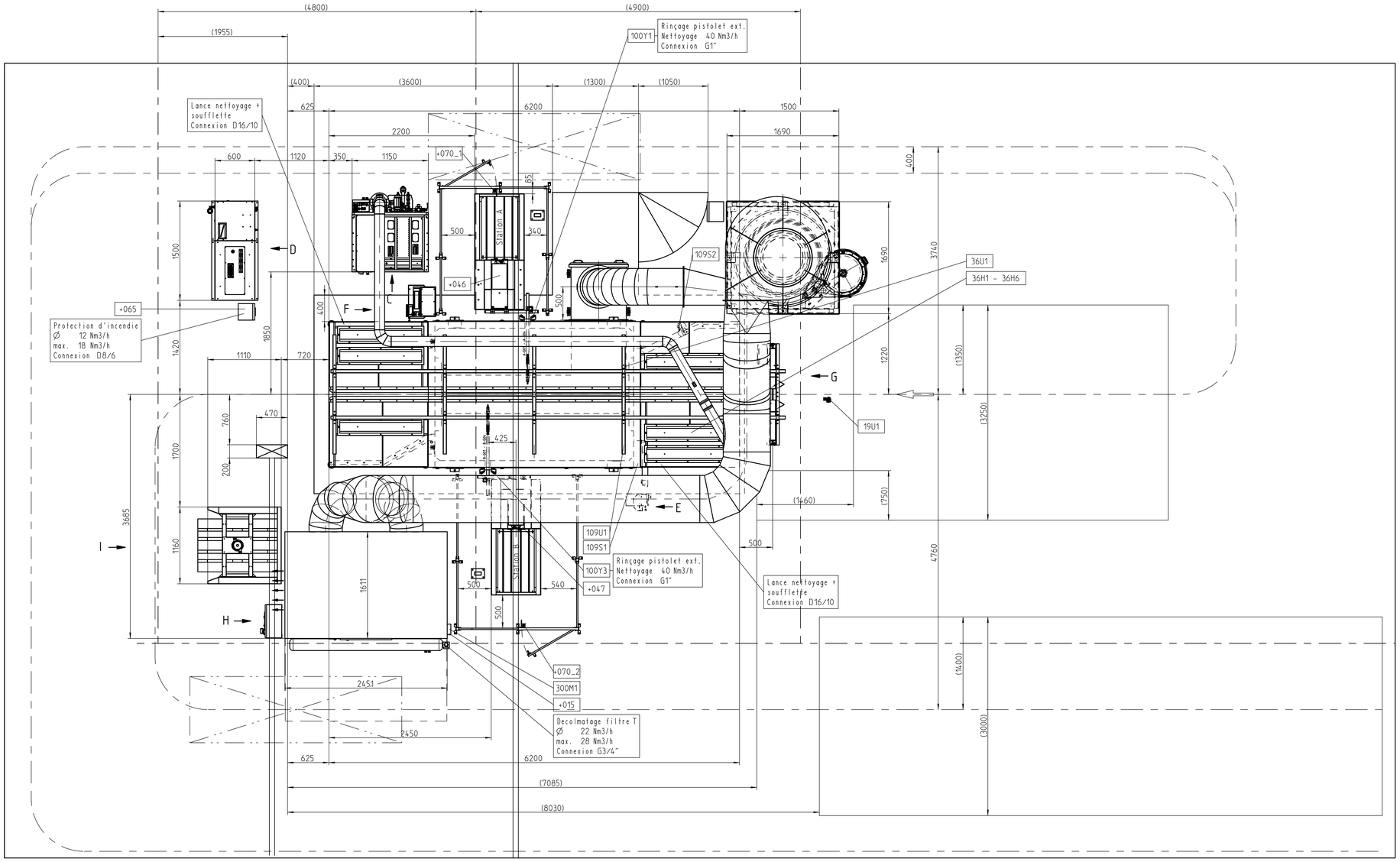

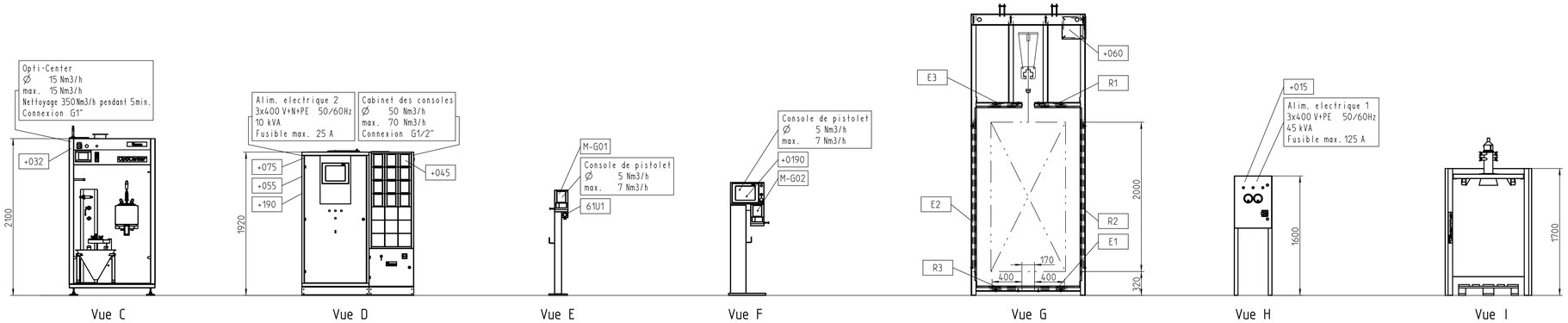

Vue C

Vue D

Vue E

Vue F

Vue G

Vue H

Vue I

Qualité de l'air comprimé requis

-Pression max. à l'entrée	8 bar
-Pression min. à l'entrée:	6 bar
-Teneur max. en vapeur d'eau:	1.3g/Nm3
-Teneur max. en vapeur d'huile:	0.1mg/Nm3

Consommateurs d'air comprimé

Des points d'alimentation d'air comprimé sans indication de consommation sont soit des faibles consommateurs soit des consommateurs occasionnels (Nettoyage)

Weitergabe sowie Vervielfältigung von uebergebenen Unterlagen, Verwertung und Mitteilung ihres Inhalts ist nicht gestattet, soweit nicht ausdrücklich zugestanden. Zuwiderhandlungen verpflichten zu Schadenersatz. Alle Rechte fuer den Fall der Patenterteilung oder Gebrauchsmuster-Eintragung vorbehalten.

Masse ohne Toleranzangabe fuer spanabhebende Bearbeitung

ueber	bis	Toleranz	ueber	bis	Toleranz	kurze Schenkellaenge ueber	bis	Winkel-Tol.	kurze Schenkellaenge ueber	bis	Winkel-Tol.
	6	+/-0,1	120	400	+/-0,5		10	+/- 1°	50	100	+/- 20'
6	30	+/-0,2	400	1000	+/-0,8		50	+/- 30'	100		+/- 10'
30	120	+/-0,3	1000	2000	+/-1,2	10	50	+/- 30'			

Gegenstand **APPLICATION POUDRAGE**
20'000m3/h

Verwendung 5016-00758 / ARI / FR

Werkstoff - / -

	Datum	Name	Gewicht
Gezeichnet	08.02.16	WS	0.000
	Datum	Aend.-Nr	
Letzte Aenderung	-	-	kg

Schluesselcode: 0-B00

Blatt: 1/5

Gema Switzerland GmbH
CH-9015 St.Gallen

Ersatz fuer: -

Dateiname: 9000298

Massstab: 1:25

L

Nummer: 9000298

Index: -

A0